CA 429 410

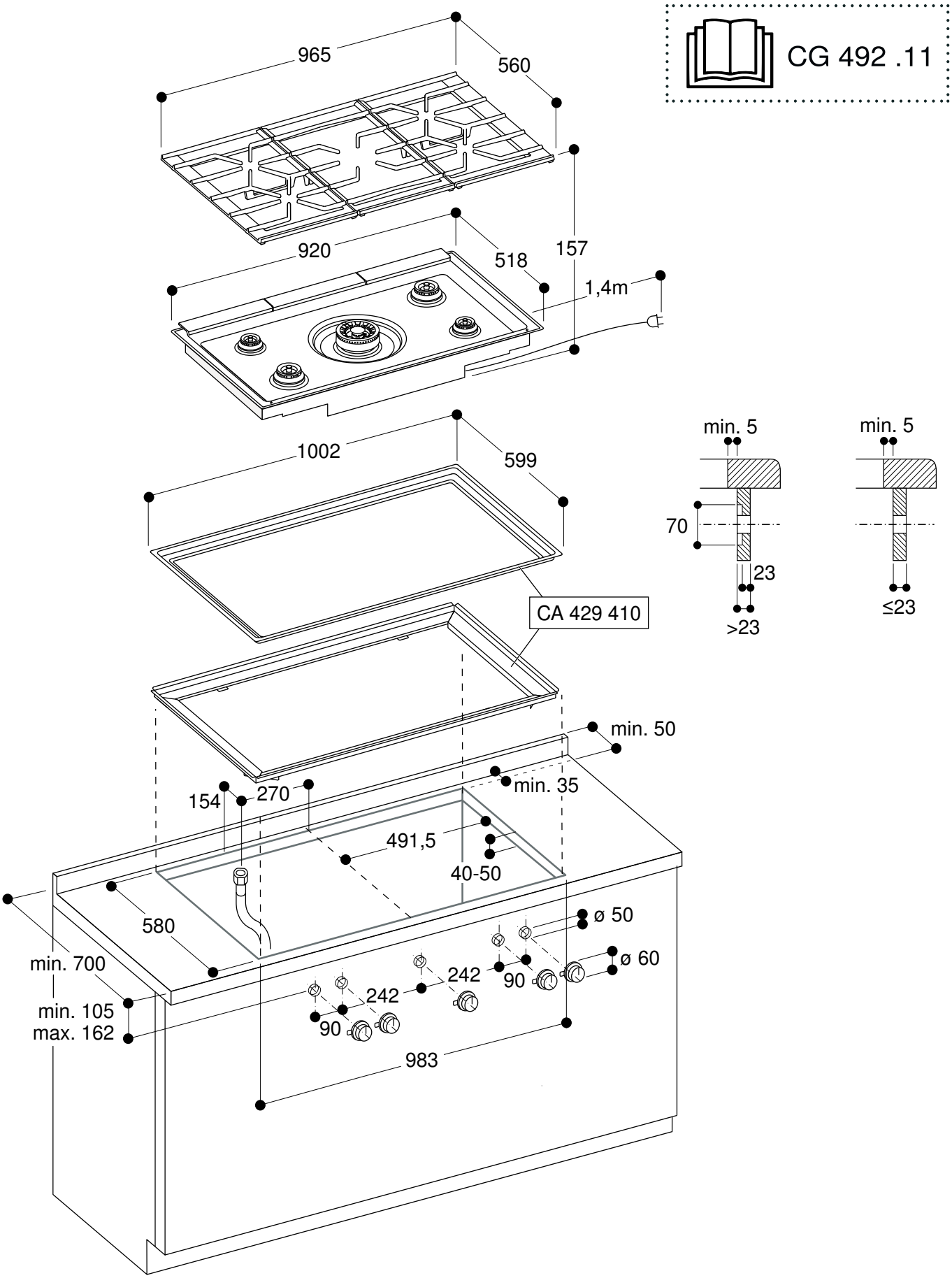
CG 492 .11
965
560
920
518
157
1,4m
1002
599
CA 429 410
min. 5
70
23
>23
min. 5
≤23
min. 50
min. 35
154
270
491,5
40-50
580
min. 700
min. 105
max. 162
ø 50
ø 60
242
90
242
90
983

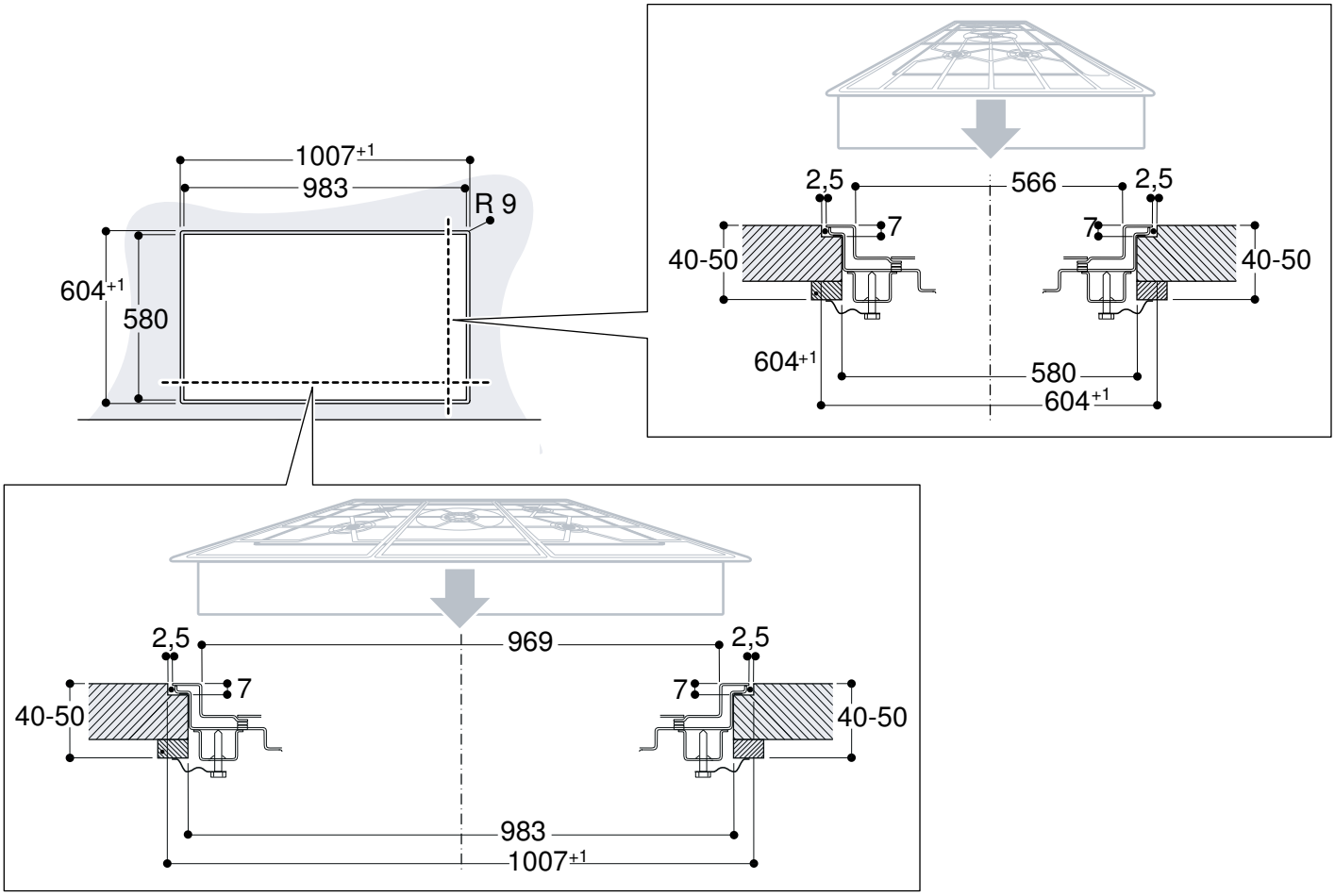
1007+1
983
R 9
604+1
580
2,5
566
2,5
7
7
40-50
40-50
604+1
580
604+1
2,5
969
2,5
7
7
40-50
40-50
983
1007+1